SWISSPEARL	Tyyppi		Sisältö RAK14 MÄRKÄTILAT, OVI DETALJI
	Luokitus LIITOSDETALJI		
	Huomiot		Nro.
	Päiväys 15.12.2025	Tekijä	Työ nro

EI MITTAKAAVASSA

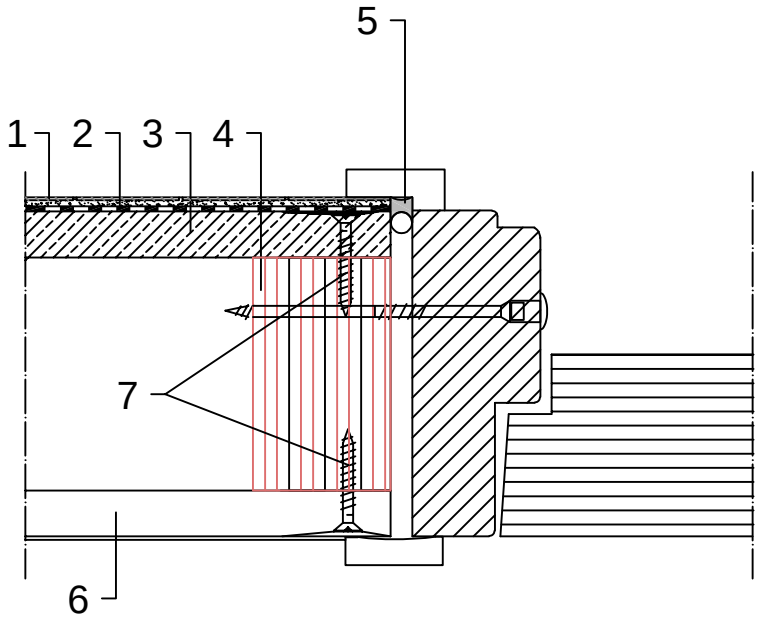

1		Laatoitus ja kiinnityslaasti
2		Kosteussulku/primerointi ja sertifioitu vedeneristejärjestelmä
3	12,5 mm	SwissPearl PermaBase märkätilalevy
4		Pystyrunko teräsranka / puurunko. Läppärankarakenteessa tukipuu rangan sisään oven karmin kiinnitystä varten
5		Karmilistan ja laatan liittymään elastinen saumamassa
6		Luja A levytys
7		Levyjen kiinnikkeet valmistajan ohjeiden mukaan

Piirustukset ovat ohjeellisia. Piirustusten soveltuvuudesta kohteeseen vastaa suunnittelija.

Swisspearl Suomi Oy ∘ Mineraalitie 1 ∘ 08680 LOHJA ∘